1.5系列承认图面

REV	SYM	REVISION RECORD	DR.	APPR.	DATE
A/0		原 始 版 本			A/0
A/1		温度改成-30° - +105°			20260528

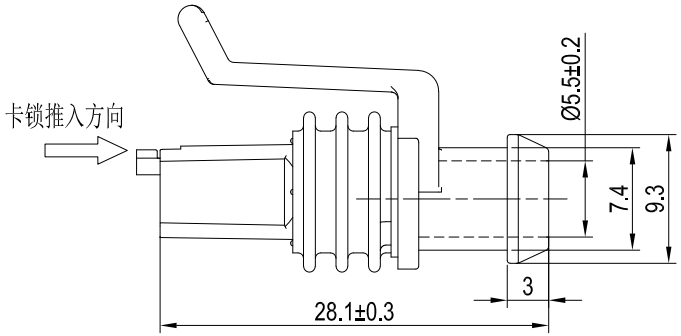

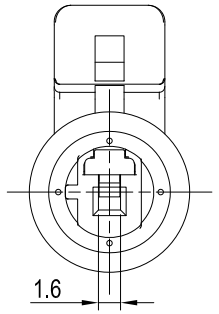

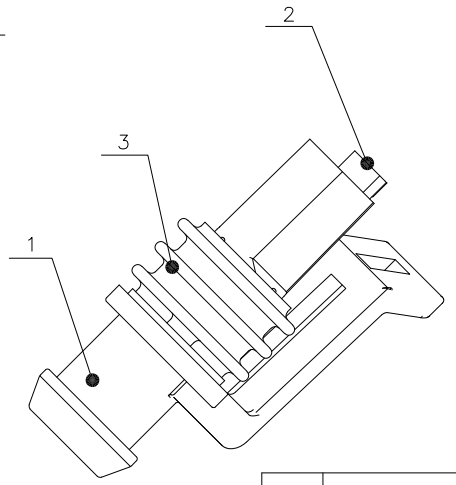

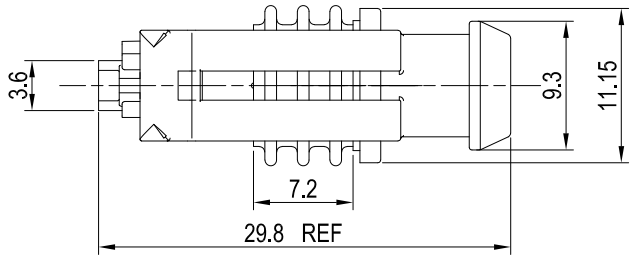

POS	Part No		REF Original Part No
1	C6003-H01	C6003-1Y	282079-1

序号	LHE PN 零件号	部件	材料	颜色	数量	防水	邵氏硬度	附注
3	215000110165-3	防水圈	硅胶	黄色	1	是	45±5	
2	215000110165-2	卡锁	PA66	红色	1			
1	215000110165-1	主体	PA66	黑色	1			

主要技术参数
Main Specifications

1. 表面光洁，无明显缩坑与熔接痕；
2. 工作环境温度：-30° - +105° ：
3. 未注要求符合QC/T417-2004相关标准：
4. "*"代表关键尺寸

未注公差				
X.° ±3°				
0<XX≤5	5<XX≤20	20<XX≤50	50<XX≤100	100<XX
±0.20	±0.30	±0.40	±0.80	±0.10

制 作	审 核	批 准

LHE® 浙江联和电子有限公司
ZHEJIANG LIANHE ELECTRONICS CO.,LTD

单位	比例	Design Units	SIZE	页码
MM Only	——	METRIC	A4	

材 料	图 号		Part No.	215000110165
见图解	品 名	C6003-1Y(226)		

旧底图总号

底图总号

签 字

日 期